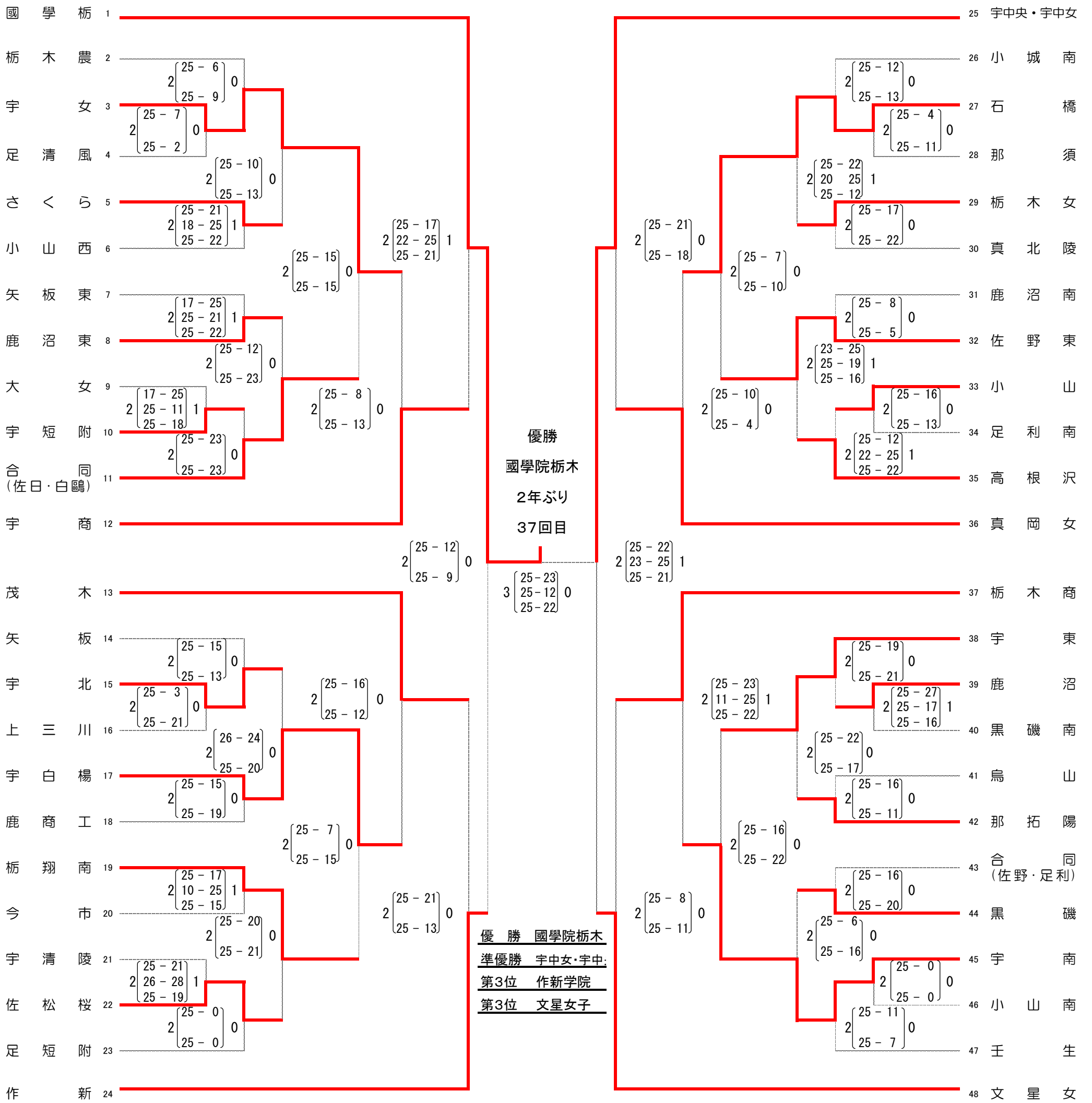下野新聞社旗争奪
第76回全日本バレーボール高等学校選手権大会栃木県代表決定戦【女子】