第72回全日本バレーボール高等学校選手権大会栃木県代表決定戦【男子】

1　令和元年 9 月 21 日（土）・22 日（日）・ 11 月　2 日（ 土 ）・ 9 日（土）

2　21 日（土）
- 集　合　8:30
- 競技開始　9:30
- 鹿沼総合体育館　ABC

22 日（日）
- 集　合　8:30
- 競技開始　9:30
- 茂木町民体育館ABC

2 日（土）
- 集　合　8:30
- 茂木町民体育館
- 主競技場　ABC
- 副競技場　D
- 開会式　9:15
- 試合開始　10:20

9 日（土）
- 開　場　8:30
- 女子受付　9:00
- 男子受付　11:15
- 清原体育館
- 主競技場　特設コート
- 試合開始
- 女子10:00　男子12:30

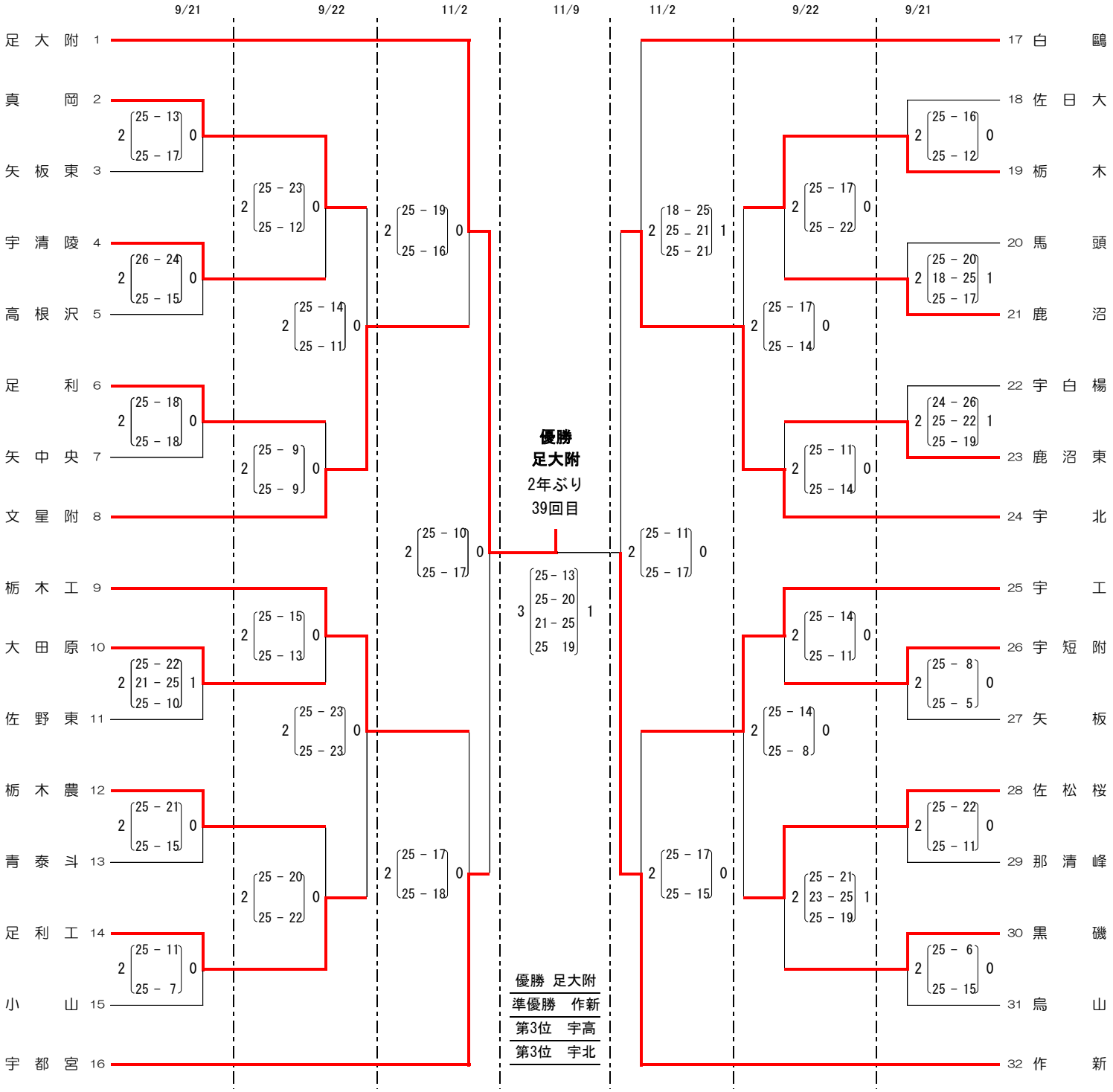

優勝	足大附
準優勝	作新
第3位	宇高
第3位	宇北