第64回全日本バレーボール高等学校選手権大会 栃木県代表決定戦

【期日・会場】 第1日目［10月15日(土)］ 男子 矢板中央高等学校
女子 佐野日本大学高等学校
第2日目［10月22日(土)］ 男女 宇都宮市体育館

【男子の部】

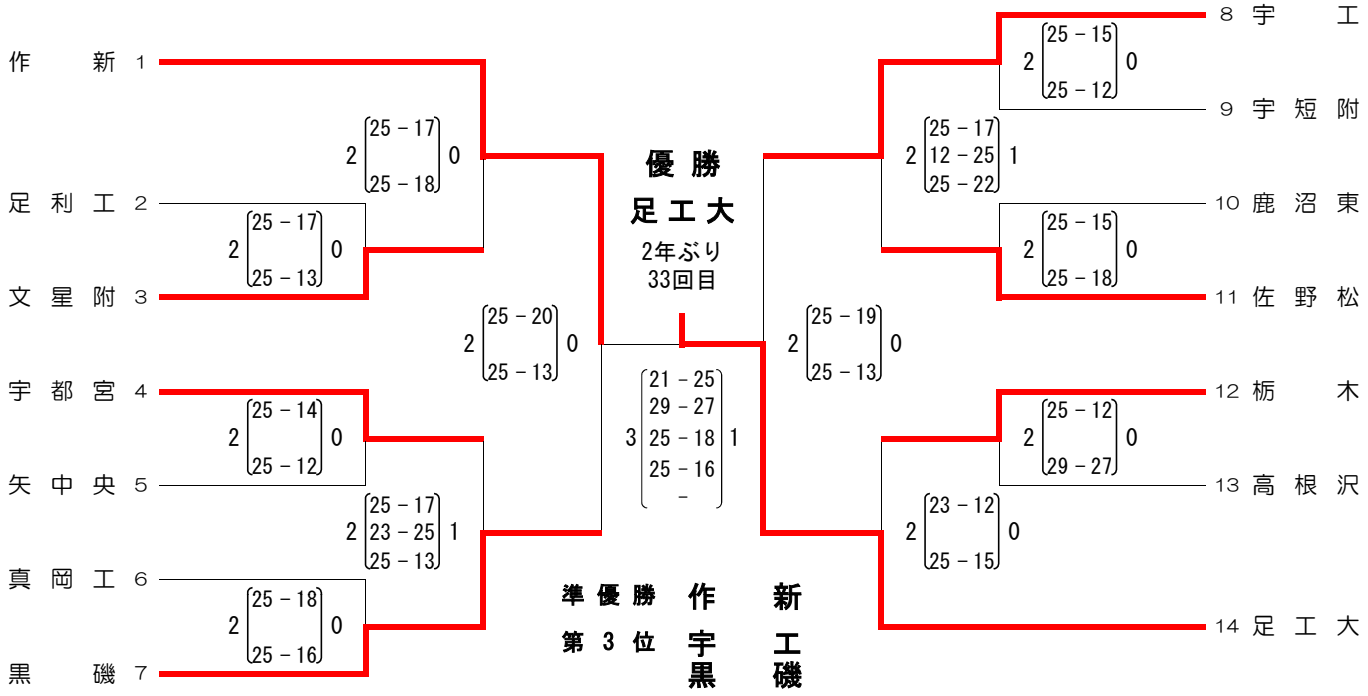

【女子の部】

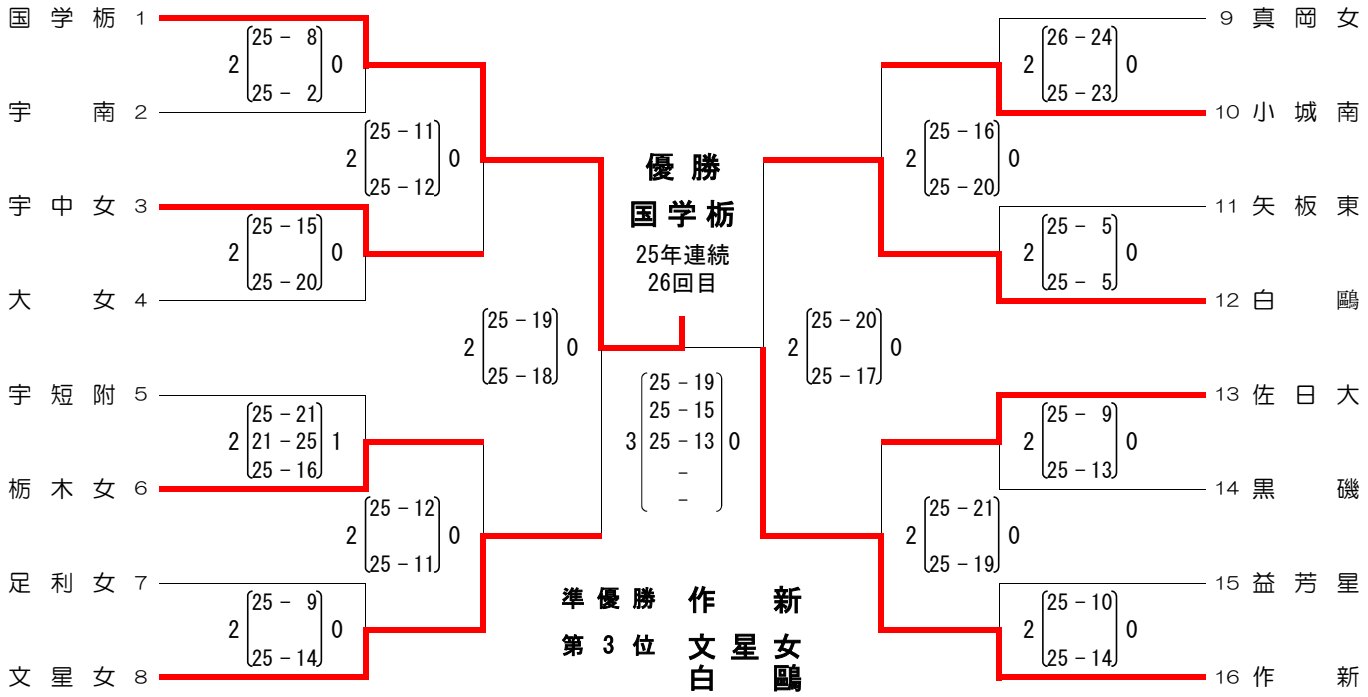

【栃高体連バレーボール専門部ホームページ】http://www.vtochigi.com/kou/index.html 【携帯用サイト】→