平成２０年度　栃木県高等学校総合体育大会バレーボール競技
兼 関東高等学校バレーボール大会栃木県予選会＜女子＞

１，期日　平成２０年５月３日（土）・１０日（土）・１１日（日）
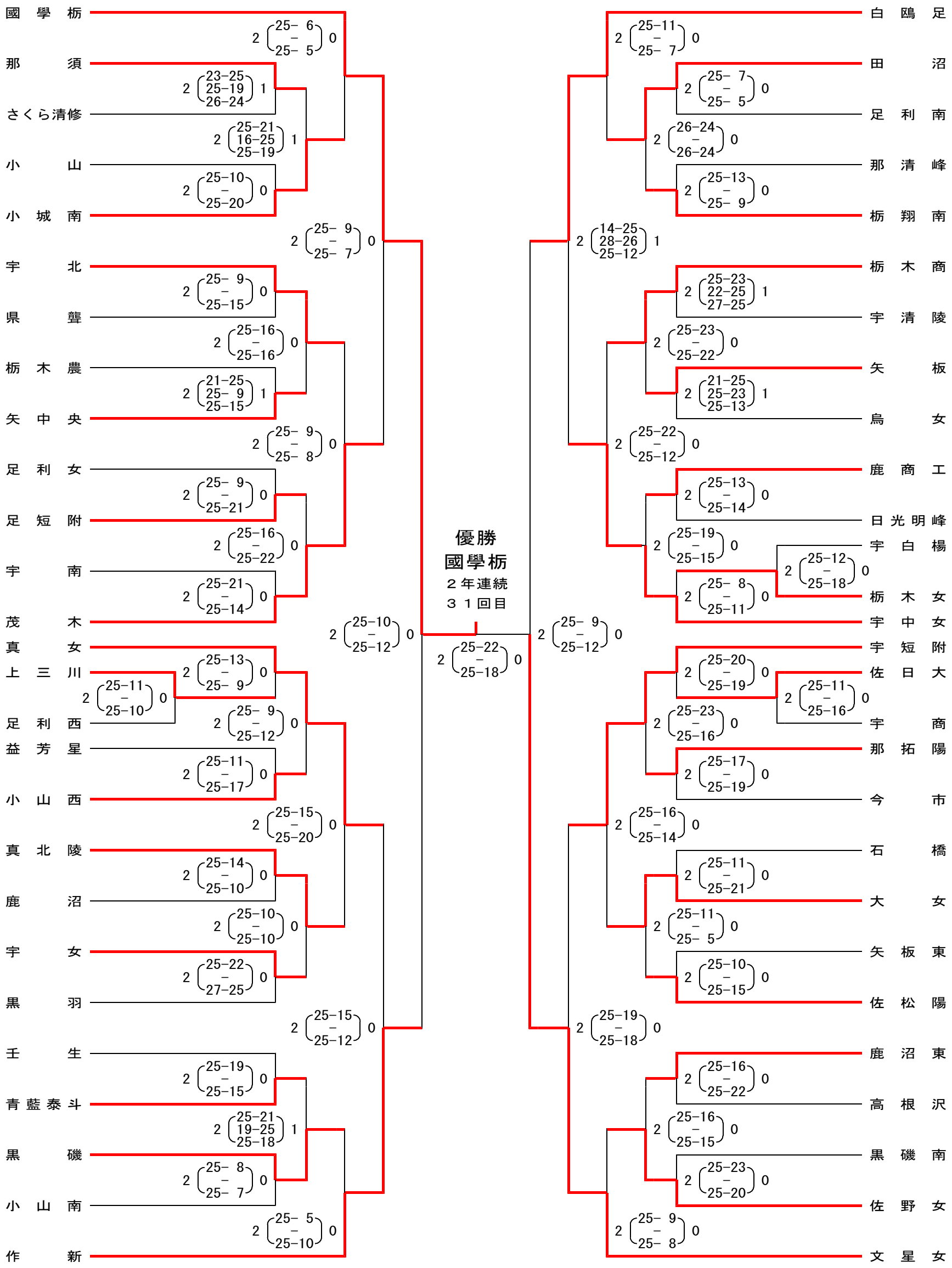
２，会場　鹿沼総合・トレセン・宇市体