平成１９年度　全国高等学校総合体育大会バレーボール競技栃木県予選会＜男子＞

１，期日　平成１９年６月９日（土）・１６日（土）・１７日（日）

２，会場　清原・雀宮・佐野市民体育館

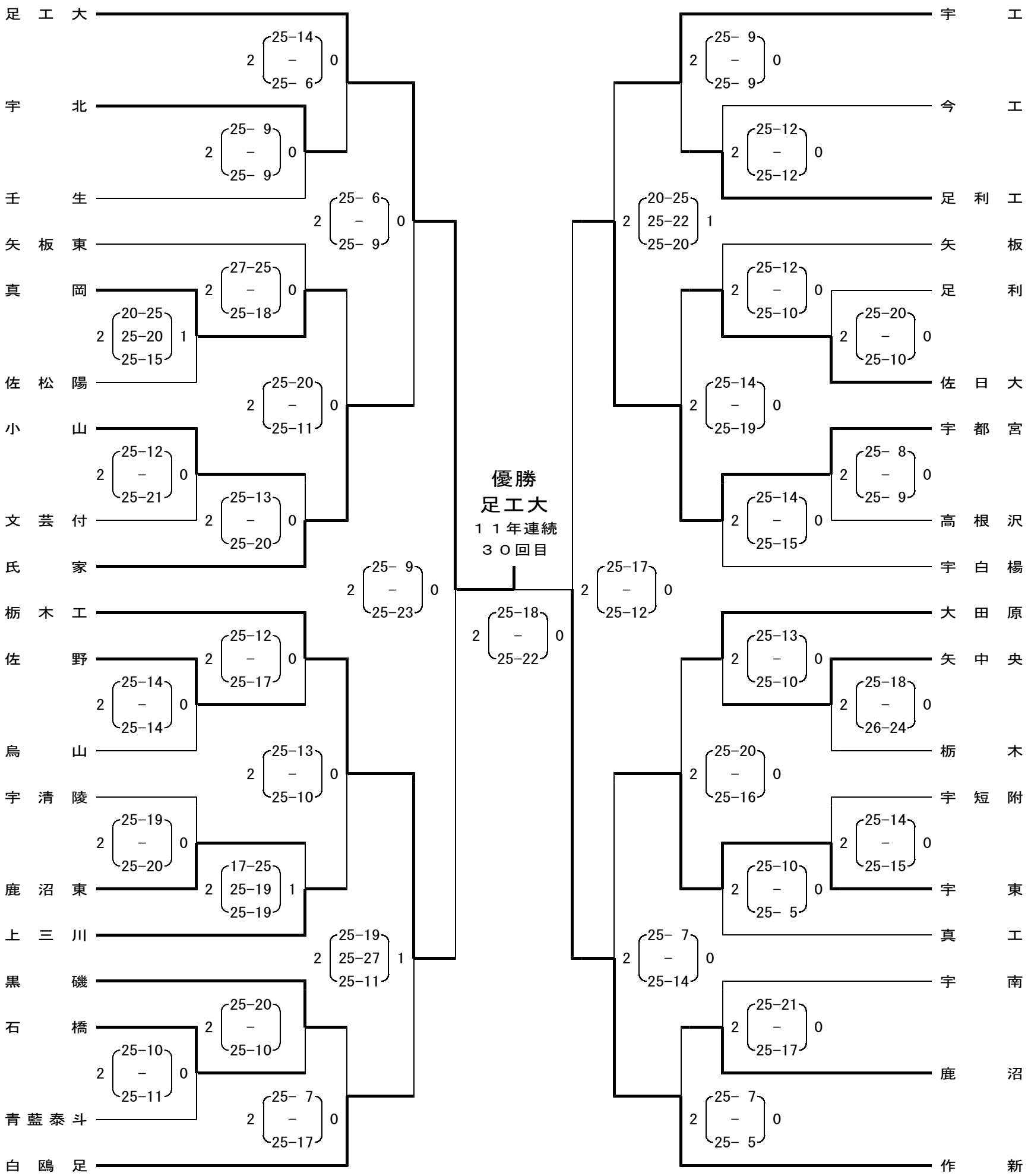

栃高体連バレーボール専門部ホームページ　http://homepage3.nifty.com/tkvbs/