平成１８年度　栃木県高等学校総合体育大会バレーボール競技
兼関東高等学校バレーボール大会栃木県予選会＜男子＞

１，期日　平成１８年５月６日（土）・７日（日）・１３日（土）
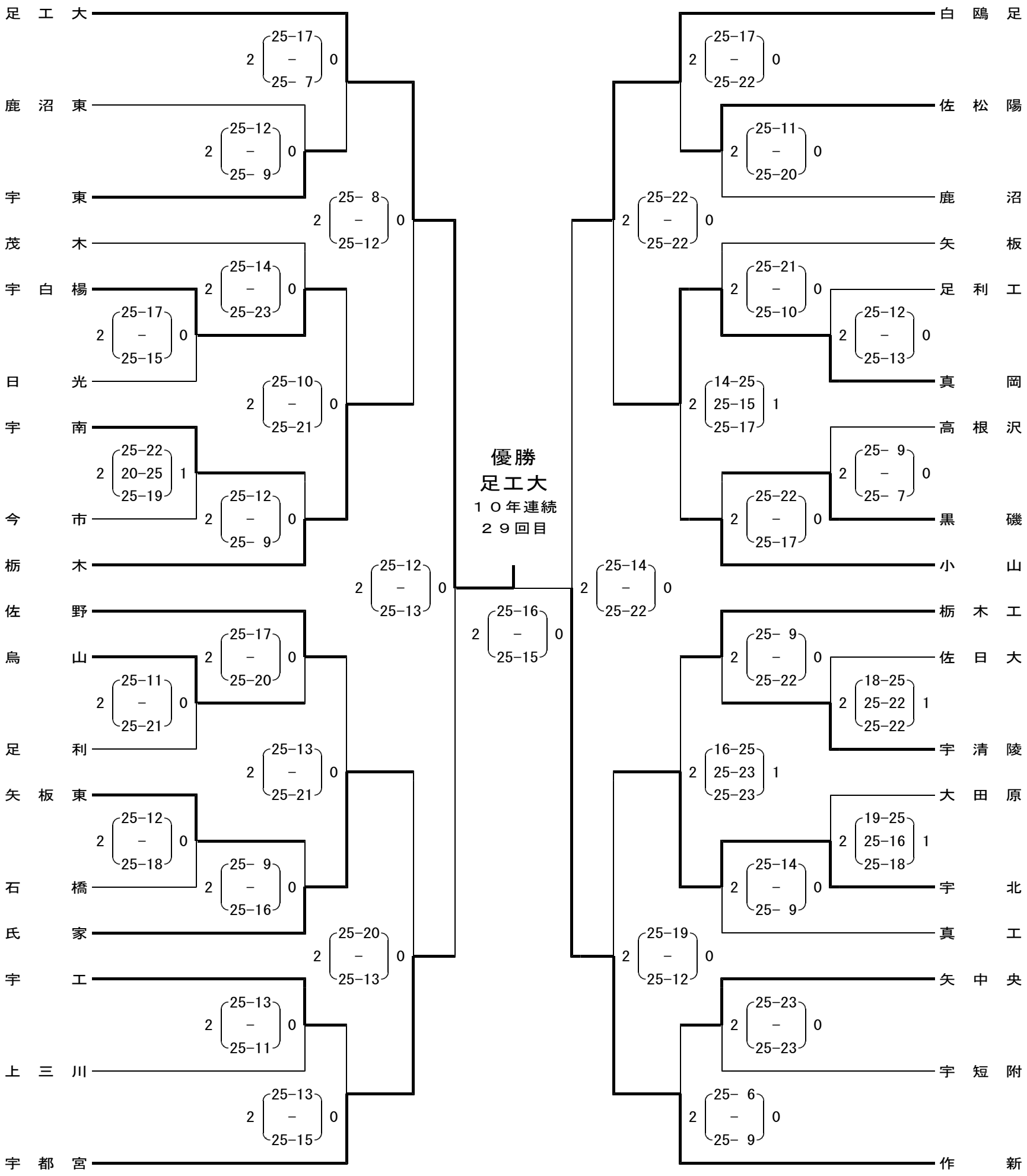
２，会場　県南体・トレセン・明保野体