平成１８年度　全国高等学校総合体育大会バレーボール競技栃木県予選会＜女子＞

１，期日　平成１８年６月１０日（土）・１７日（土）・１８日（日）
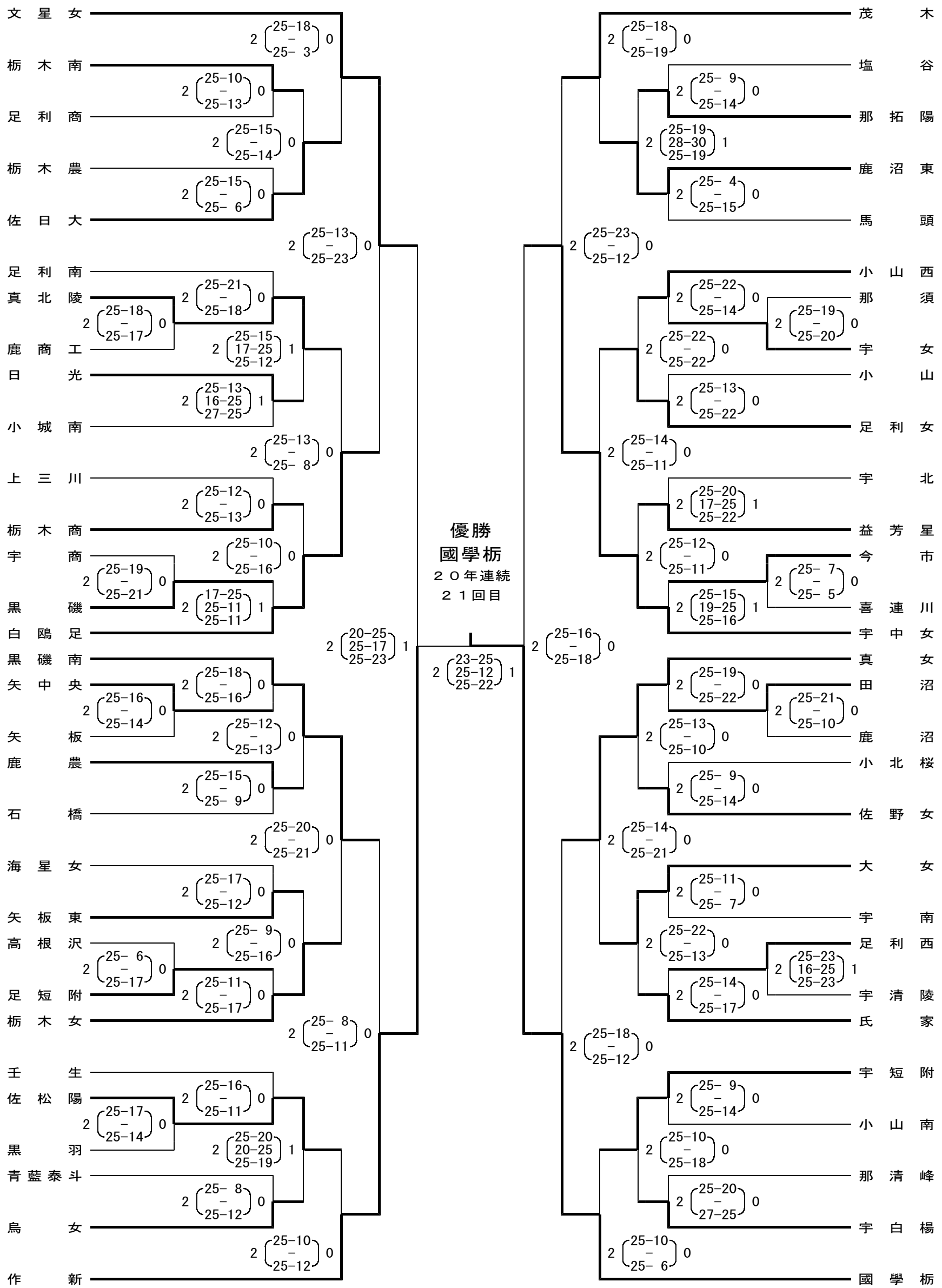
２，会場　明保野体・茂木町体・鹿沼総体・佐野市民体