平成19年度　南部支部新人バレーボール大会（女子）

優　勝　國學院大學栃木　高校

準優勝　白鴎大学足利　高校

第3位　佐野日本大学　高校

第3位　県立佐野女子　高校

期　日　平成19年11月17日（土）・18日（日）

会　場　　アリーナたぬま

第2試合目のチームがコート設営にあたって下さい。
ゴミの持ち帰りお願いします。

17日　集合時間　8：30
　　開始時間　9：30
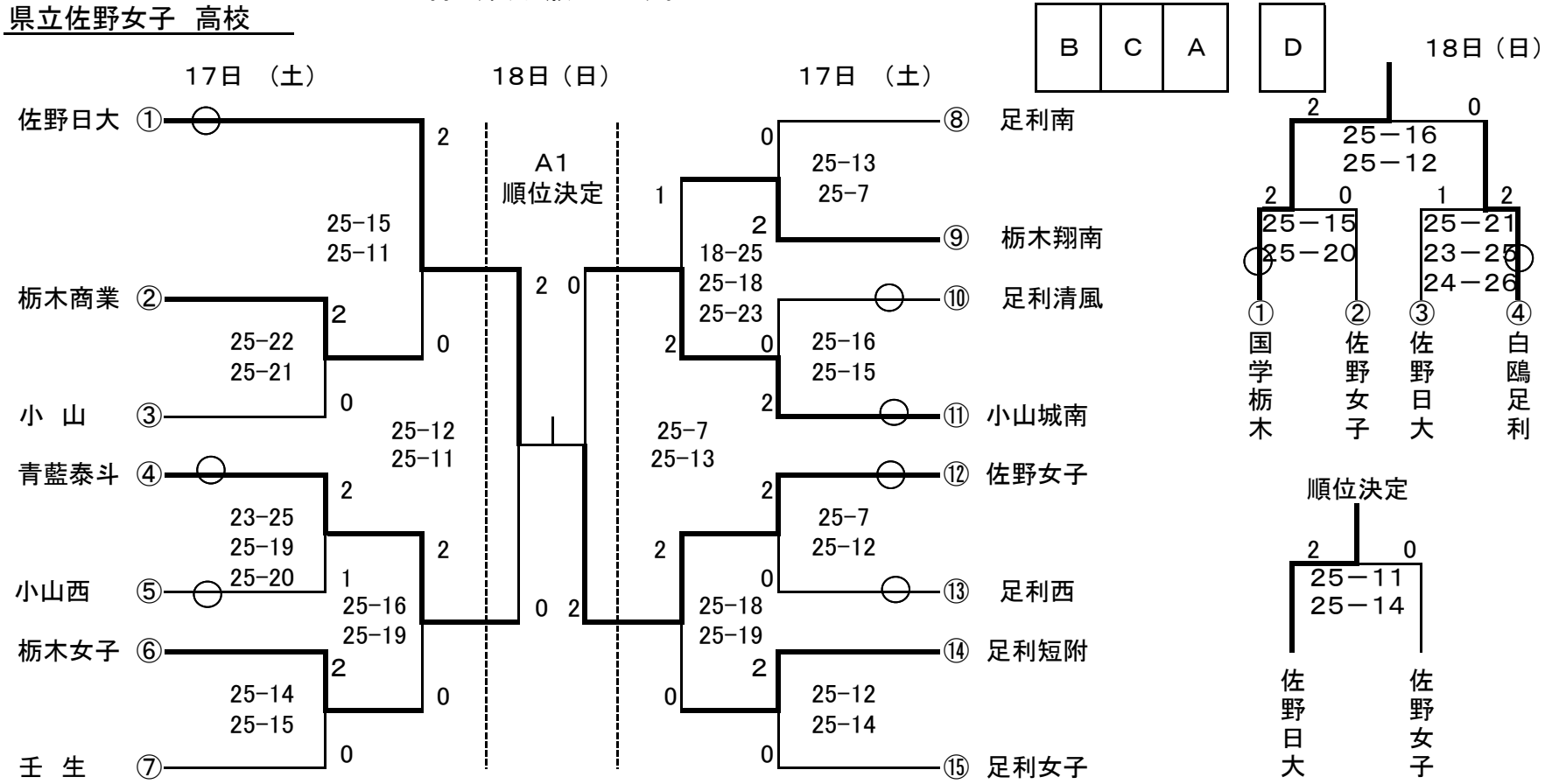
18日　集合時間　8：30
　　開始時間　9：30