# 平成26年度 栃木県高等学校新人バレーボール大会【女子】

1 期　　日　平成27年1月31日(土)・2月7日(土)・8日(日)

2 会　　場　31日(土)茂木町民体育館　7日(土)宇都宮市体育館　8日(日)県ﾄﾚｰﾆﾝｸﾞｾﾝﾀｰ
県ﾄﾚｰﾆﾝｸﾞｾﾝﾀｰ

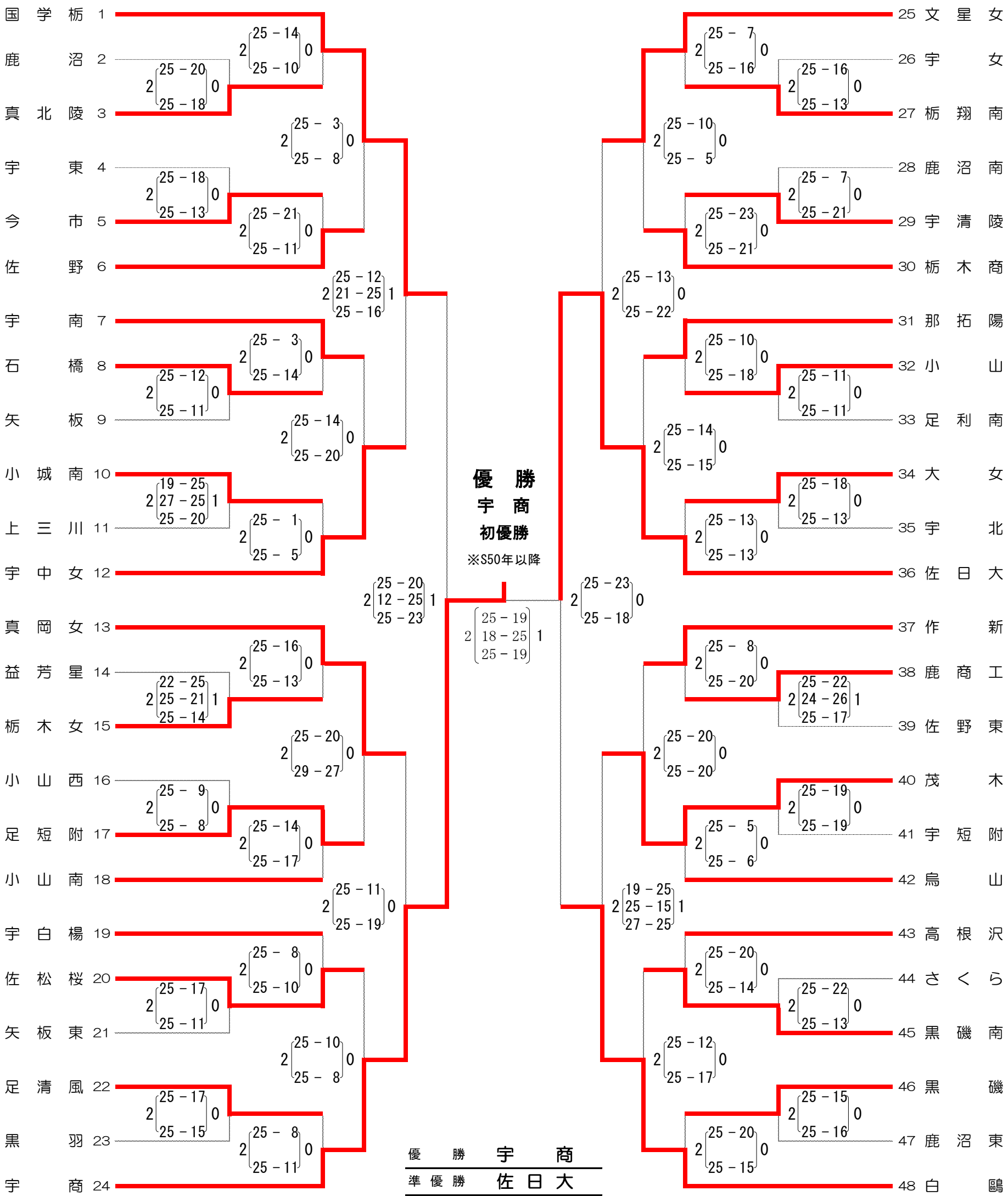


| | |
|---|---|
| 優　勝 | 宇　商 |
| 準優勝 | 佐日大 |
| 第3位 | 國學栃 |
| 第3位 | 白　鷗 |

栃高体連バレーボール専門部ホームページ　http://www.vtochigi.com/kou/index.html