下野新聞社旗争奪
第78回全日本バレーボール高等学校選手権大会栃木県代表決定戦【男子】

○日程及び会場等
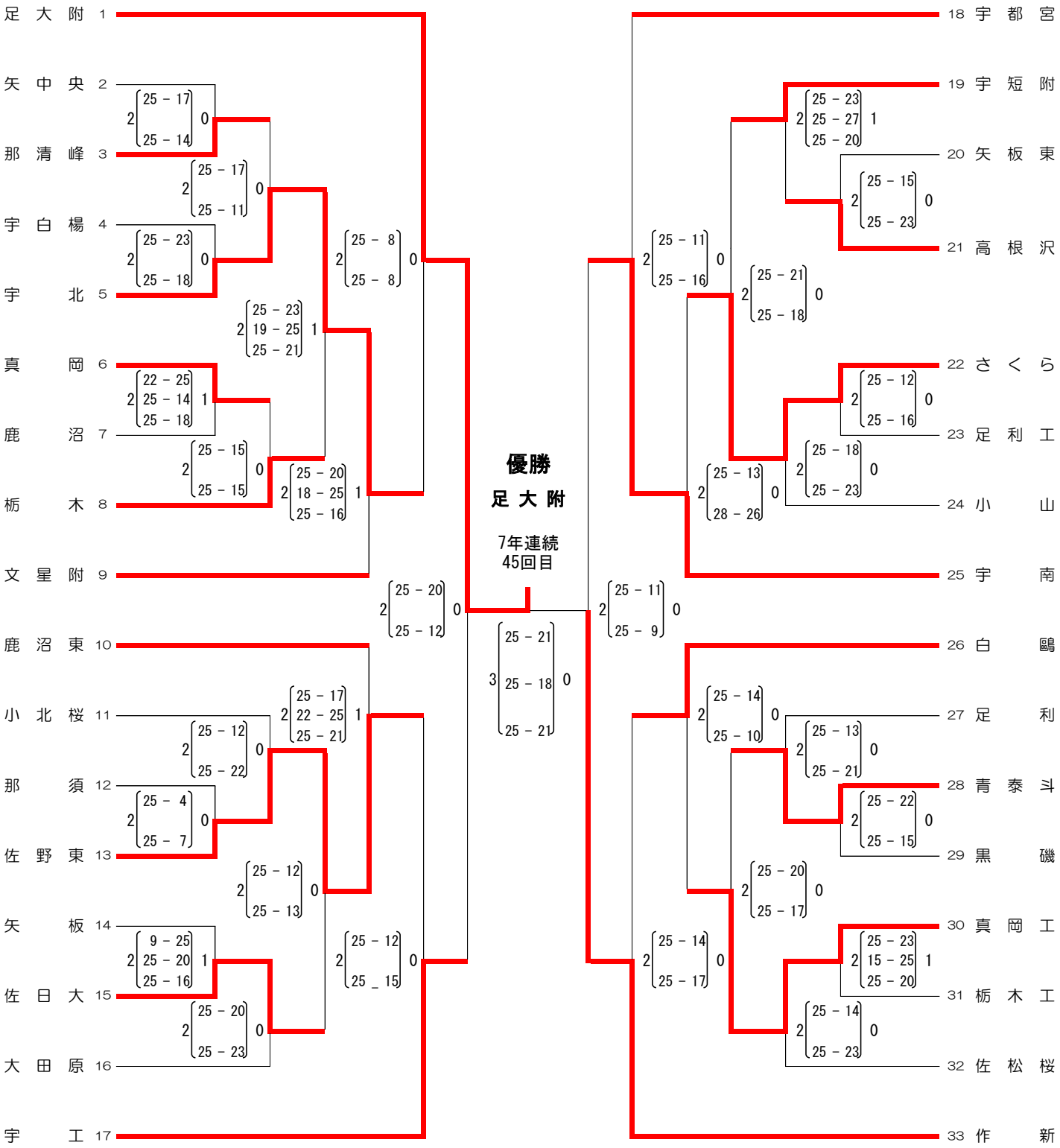
期　日	9 月 20 日（土）		11 月 3 日（月）		11 月 8 日（土）	
会　場	県南体育館	ABCD	DAIKYOアリーナ佐野	AD	県北体育館	特設